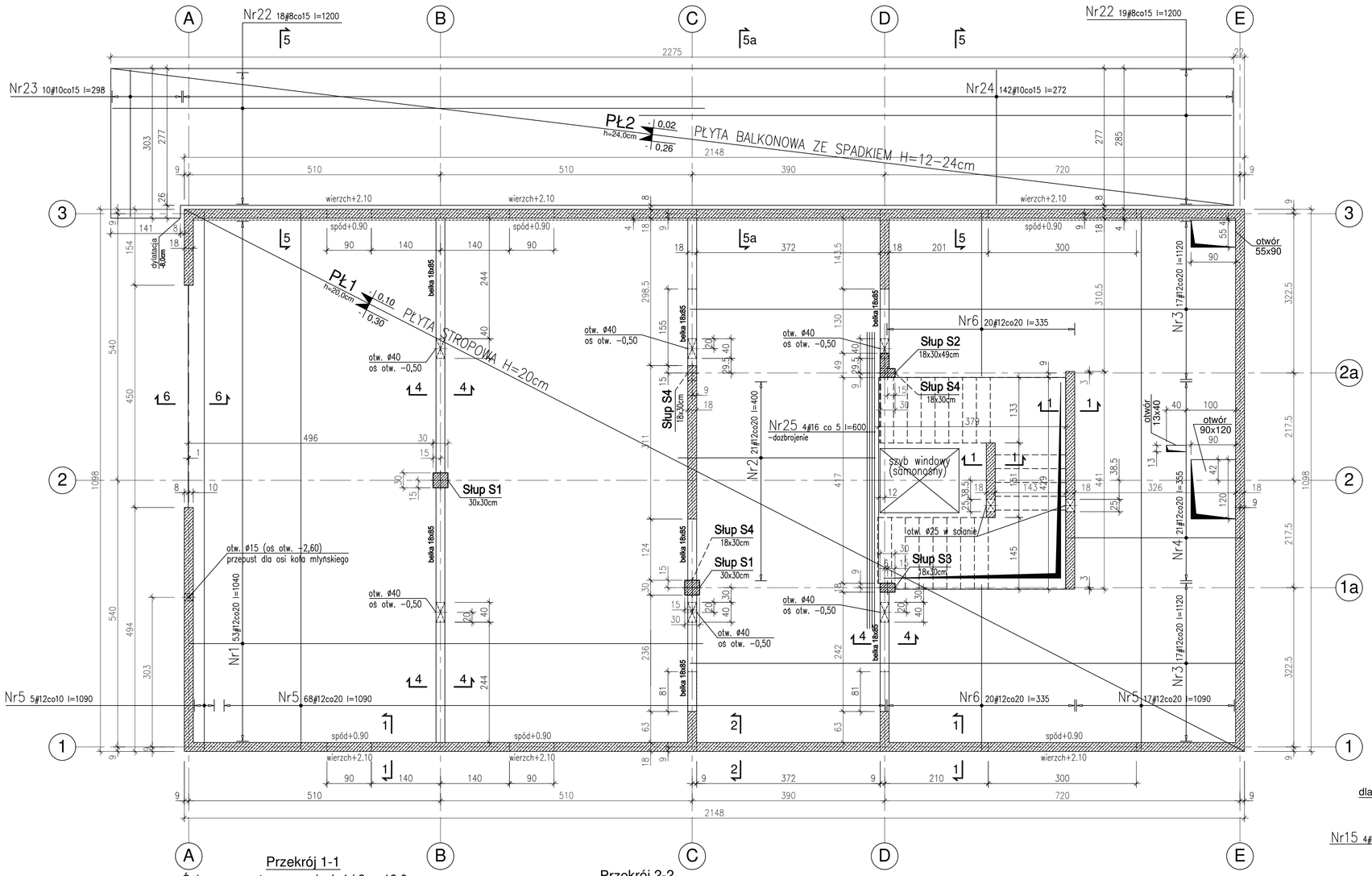

SŁUP S1-S3

1:25

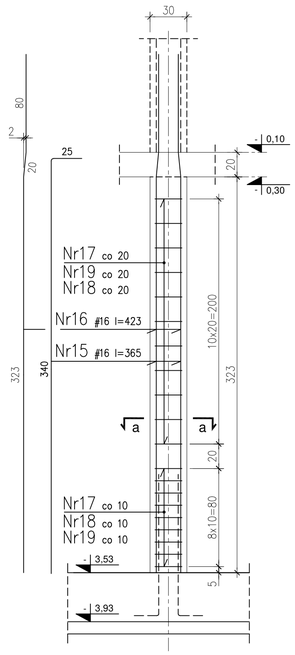

b-b

-startery do słupa S4 - 18x30 - szt.3

1:25

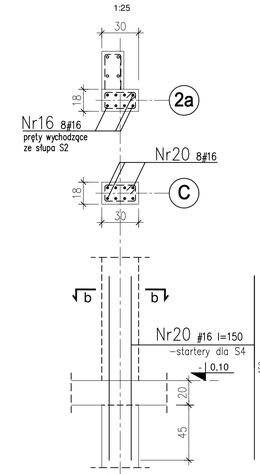

b-b

Dozbrojenie naroży ścian - gr. 18,0cm

1:25

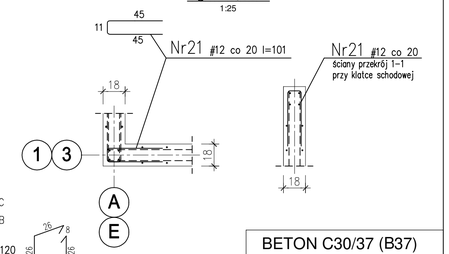

a-a

dla S1 - 30x30 szt.2

1:25

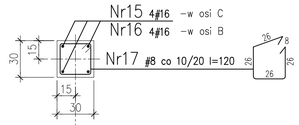

a-a

dla S2 - 18x30x49 szt.1

1:25

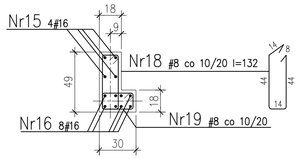

a-a

dla S3 - 18x30 szt.1

1:25

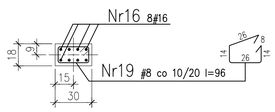

Przekrój 1-1

Ściana zewnętrzna w osiach 1 i 3 gr.18,0cm

wewnętrzna gr.18cm

L=32,0+9,6mb

1:25

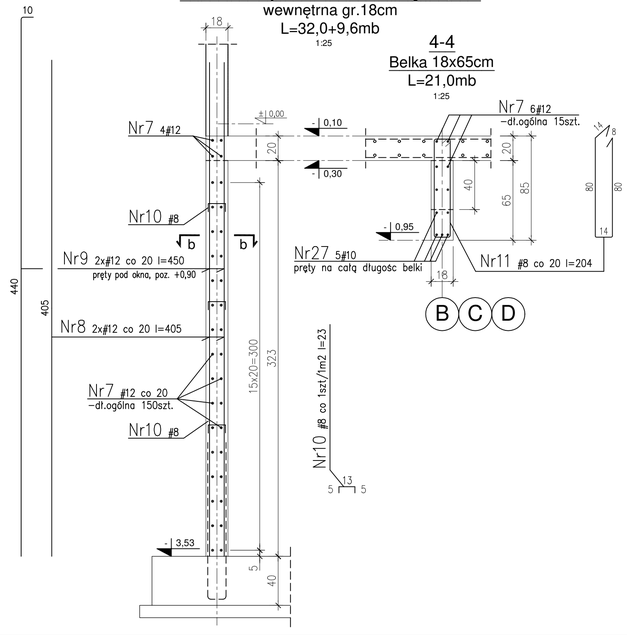

4-4

Belka 18x65cm

L=21,0mb

1:25

Przekrój 2-2

Ściana zewnętrzna gr.18,0cm

L=7,50mb

1:25

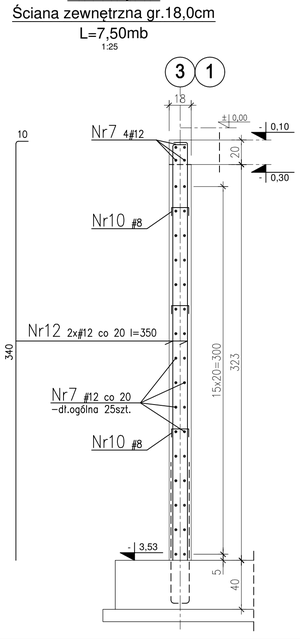

5-5

Belka przybalkonowa-22x28cm

L=21,50mb

1:25

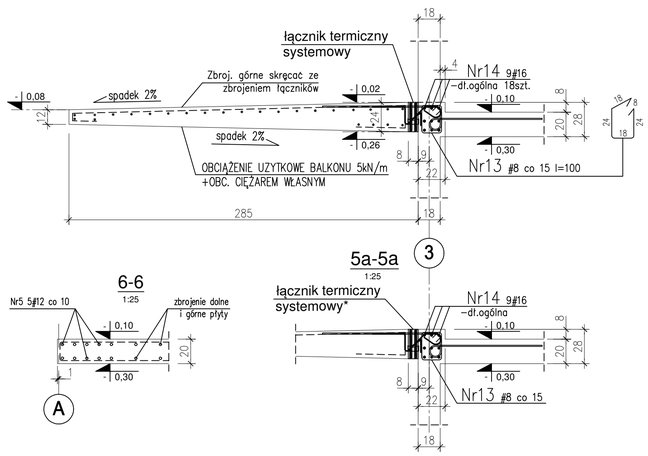

6-6

1:25

5a-5a

1:25

*UWAGA: Łączniki dobrać indywidualnie wg zastosowanego systemu w oparciu o podane parametry obciążeniowe.
Długość całkowita łączników: 21,5 mb, parametry geometryczne wg rysunku.

Stołki dystansowe dla zbrojenia górnego

-dla płyty gr.20cm - układać po 1szt./m2

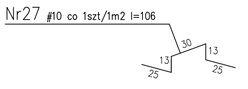

OZNACZENIA PRĘTÓW ZBROJENIOWYCH

numer pręta | rodzaj stali | rozstaw pręta [cm]

NrX 2x#12 co 20 l=237

zwielokrotnienie pozycji | średnica pręta [mm] | dł. całk. pręta [cm]

Zasada dozbrojenia otworów w stropie

UWAGI:

1. Dozbrojenie otworów max o pow. 0,64m².
2. Przecięte przez otwór zbrojenie należy zasąpić zbrojeniem równoważnym X, Y co do przekroju zbrojenia umieszczonym po obu stronach otworu bx, by (bx, by – wymiary otworu)
3. Zbrojenie zastępujące zbrojenie przecięte należy przedłużyć poza krawędź otworu o długość równą co najmniej połowie wymiaru otworu w kierunku prostopadłym zwiększoną o długość zakotwienia la, gdzie la=40d (d-średnica przeciętego pręta).
4. W każdym narożu należy umieścić prostopadle do dwusiecznej kąta dodatkowe zbrojenie 2-2#12, pierwszy z prętów powinien znajdować się w odległości nie większej niż 10cm od narożu.

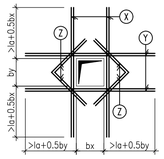

INTERPRETACJA DŁUGOŚCI POSZCZEGOLNYCH SEGMENTÓW PRĘTÓW ZBROJENIOWYCH

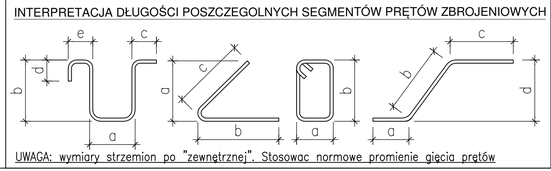

UWAGA: wymiary strzemion po "zewnętrznej". Stosowac normowe promienie gięcia prętów

BETON C30/37 (B37)
STAL BSt500
-otulina zbrojenia - 2,5cm

UWAGI:

1. Łączenie prętów ⌀12 na zakład min. 50cm.
2. W jednym przekroju łączyc max 50% prętów.
3. Otulina zbrojenia stropów 2cm.
4. Otwory w stropie sprawdzić z rys. architektonicznymi oraz rysunkami branżowymi.
5. Wszystkie wymiary rozpatrywac razem z architekturą.
6. Otwory do średnicy ⌀25cm mogą byc wiercone.
7. Pręty trafiające w otwory przecinać i zagiąć w płytę.
8. Ściany murowac wg projektu architektury.
9. Wszystkie roboty wykonywac zgodnie z zasadami sztuki budowlanej pod nadzorem osoby uprawnionej.

TREŚĆ REWIZJI:
Otwór na oś koła młynskiego w scianie w osi A.

OSTATNI AKT.	PW_02_01_rev1	DATA:	11.2019

PRZEDMIOT NINIEJSZEGO OPRACOWANIA JEST WYŁĄCZNIE WŁASNOŚCIĄ AUTORA. KOPIOWANIE, ROZPOWSZECHNIANIE, PRZEDRUKOWANIE W JAKIEJKOLWIEK FORMIE, W TYM ELEKTRONICZNEJ, WYKORZYSTYWANIE, PRZERABIANIE I PRZEKAZYWANIE OSOBOM TRZECIM BEZ PISEMNEJ ZGODY AUTORA ZABRONIONE. GRAFIKA I TREŚĆ OPRACOWANIA CHRONIONE PRAWEM AUTORSKIM (DZ.U. NR 24, PRZEPIS Z 1994 R.).

Inwestycja:
BUDOWA MŁYNA Z PRZEZNACZENIEM NA OBIEKT MUZEALNO-EDUKACYJNY "MŁYN w TURTULU - CENTRUM BIORÓŻNORODNOŚCI" PRZY SIEDZIBIE SPK
PROJEKT WNĘTRZ - WYKONAWCZY

Inwestor:
SUWALSKI PARK KRAJOBRAZOWY
Malesowizna 24
16-404 Jeleniewo

Adres inwestycji:
Malesowizna 24
16-404 Jeleniewo
dz. nr ew. 43

KPLA Piotr Kostrzewski
ul. Wileńska 37/39B lok. 67
www.kpla.pl
piotr@kostrzewski.pl
+48 501 392 408

Opracował:	Podpis:
mgr inż. Sławomir Szarkija upr. bud. nr. Rb-0240/ upr. konst. bud.	
mgr inż. Michał Dąbkowski upr. bud. nr. MAZOZ/0479/POOK/20 upr. konstr. bud.	

Nazwa rys:
PROJEKT BUDOWLANO WYKONAWCZY
STROP NAD PIWNICĄ
Rys. szalunkowy ze zbrojeniem dolnym i przekrojami

Skala:	1:50 1:25	Nr rysunku:	PW_02_01_rev2
Data:	28.10.2024		